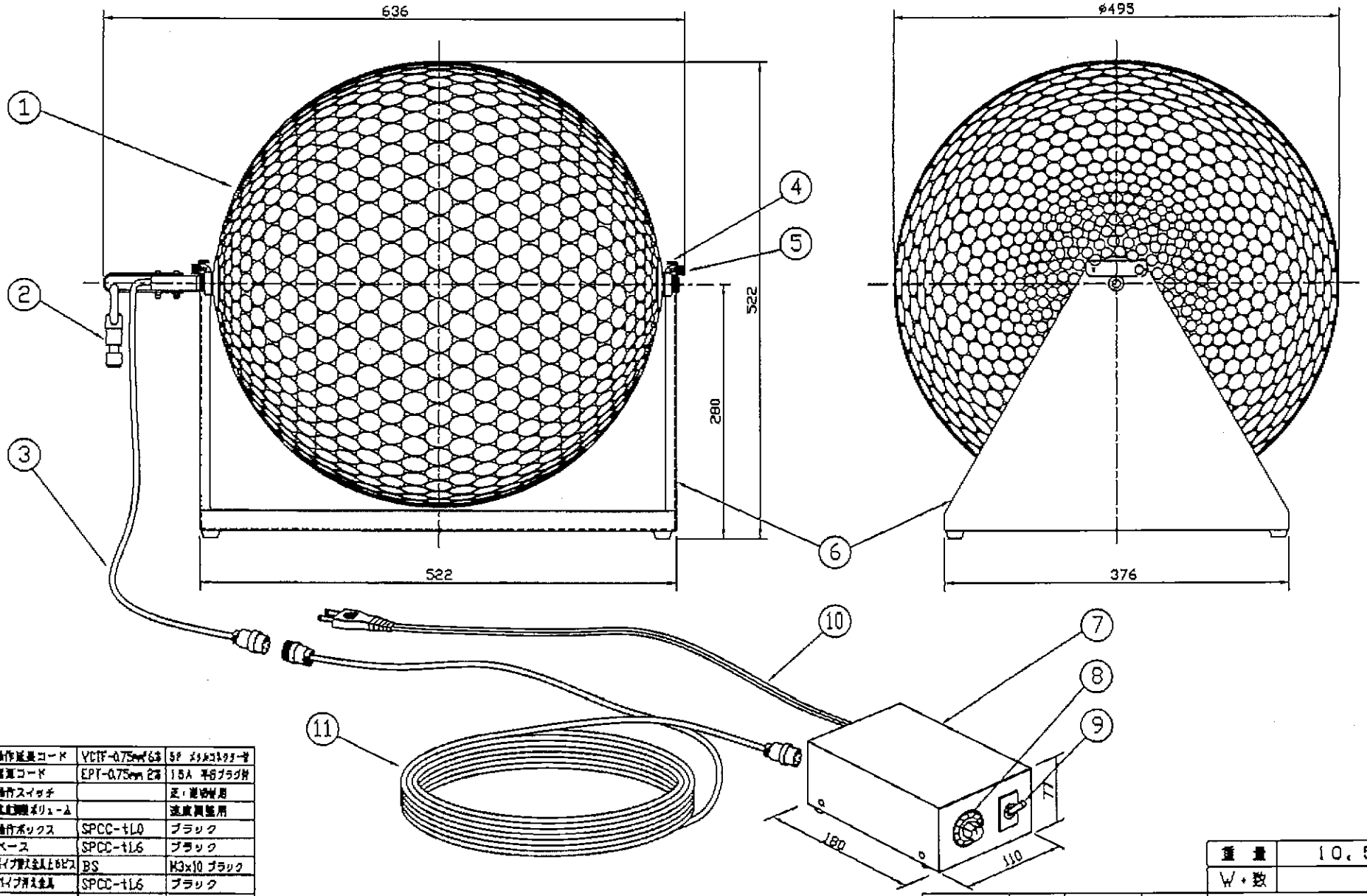

部番	部品名	材質	備考
11	操作延長コード	VCTF-0.75mm² 6芯	5P メタルコネクター付
10	電源コード	EPT-0.75mm 2芯	15A 平形プラグ付
9	操作スイッチ		正・逆切替用
8	速度調整ボリューム		速度調整用
7	操作ボックス	SPCC-t1.0	ブラック
6	ベース	SPCC-t1.6	ブラック
5	パイプ固定金具上部ビス	BS	M3x10 ブラック
4	パイプ固定金具	SPCC-t1.6	ブラック
3	補助コード	VCTF-0.75mm 6芯	5P メタルコンセント付
2	ミラーボール固定金具	SUM	ブラック
1	ミラーボール本体	Al -t1.0	丸抜き

回転数 一分間	
	0.16~3.3回転変速式 50Hz
	0.2~4回転変速式 60Hz

重量	10.5Kg		
W・数			
第三角法	尺度 1/4	品名	据置型ミラーボール(変速式)
株式会社 日照			
承認 / 作成 / 写図 / 調査		図番	NMB-3337F